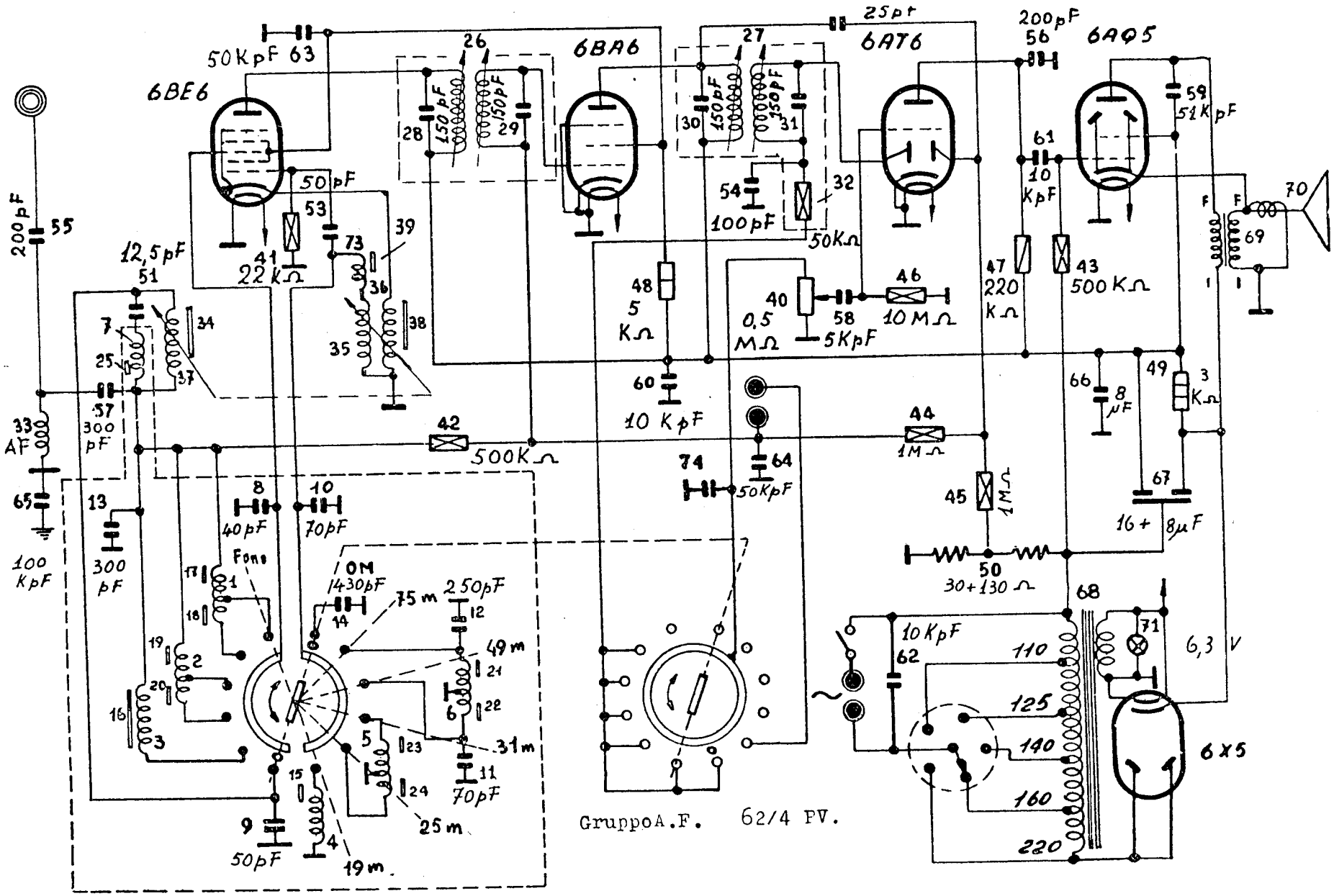

UNDA RADIO - Mod. 56/3. Supereterodina a 6 gamme d'onda: 182-578 m e bande allargate di 19, 25, 31, 49, 75 m. Media frequenza 467 kc. Consumo: 35 watt, cc. 60 mA, ca. 200 mA. Potenza d'uscita 3 watt.

56/3